Valor™ 3000 Xtreme

Básculas de precisión compactas

Una báscula portátil de acero inoxidable con un diseño robusto, un gran rendimiento y fácil de usar.

La báscula de precisión compacta Valor™ 3000 Xtreme continúa la tradición de OHAUS de fabricar productos duraderos de gran calidad que sean fáciles de usar y resistentes. La Valor 3000 Xtreme lleva estas virtudes de OHAUS hasta un nuevo nivel al ofrecer una sensibilidad de 40.000 d de gran precisión, durabilidad y facilidad de uso en una elegante caja compacta realizada íntegramente en acero inoxidable. Las versiones resistentes al lavado garantizan que la Valor 3000 Xtreme se ajusta a las necesidades de los entornos más exigentes.

Las características estándar incluyen:

- **Diseño extremo –** Tanto la caja, realizada íntegramente en acero inoxidable con una resistencia química añadida, como el plato de pesaje, de acero inoxidable desmontable, son elementos duraderos y fáciles de usar *(hay disponibles modelos IP65 resistentes al agua)*
- **Protección extrema –** Una protección contra sobrecargas técnicamente avanzada valorada en 10 veces su capacidad que es ideal para entornos difíciles en los que la capacidad suele excederse con frecuencia.
- **Rendimiento extremo –** La Valor 3000 Xtreme ofrece resoluciones de hasta 40.000 d y 0,01 g, lo cual proporciona mediciones precisas en entornos exigentes. Los ajustes de filtrado y estabilidad regulables por el usuario hacen que la Valor 3000 Xtreme pueda manejarse con precisión en condiciones inestables y con corrientes de aire.
- **Extremadamente sencilla –** La interfaz de usuario SmarText™ de OHAUS utiliza una pantalla LCD retroiluminada brillante, además, las sugerencias de texto guían a los usuarios a través del uso de la aplicación y la configuración de la báscula, convirtiendo a la Valor 3000 Xtreme en un instrumento muy fácil de usar.

Internacional group s.a.s
Avanzo
EQUIPOS Y CONSUMIBLES PARA LABORATORIO
OHAUS

Valor™ 3000 Xtreme *Básculas de precisión compactas*

Diseño extremo

Diseño extremo significa que OHAUS ha partido de cero en el diseño y se ha centrado en ofrecer el producto para porciones más duradero y portátil que hay disponible. La Valor 3000 Xtreme es la báscula con mayor precisión de su clase y está construida íntegramente en acero inoxidable, tanto la caja superior como la inferior están fabricadas con acero inoxidable T304.

Para su uso en aplicaciones húmedas, la Valor 3000 Xtreme ofrece un nivel aún mayor de protección gracias a sus modelos IP65 resistentes al agua. Todos los modelos Valor 3000 Xtreme están reconocidos y certificados por la NSF, e incluirán un sistema certificado HACCP. La Valor 3000 Xtreme funciona con pilas para mayor portabilidad y practicidad. La Valor 3000 Xtreme incluye QuadraStance™, con cuatro pies regulables para garantizar que la báscula permanece de modo ultraseguro sin riesgo de deslizamiento durante su manejo en entornos húmedos o secos, sobre cualquier superficie.

Protección extrema contra sobrecargas y golpes

Todos los productos OHAUS están diseñados para que sean los productos más robustos y duraderos del mercado, y la Valor 3000 Xtreme no es una excepción. OHAUS ha diseñado el sistema de protección contra sobrecargas de la Valor 3000 Xtreme potenciando la avanzada tecnología de resistencia a las sobrecargas y golpes para ofrecer así una protección contra sobrecargas de hasta diez veces su capacidad. Esta protección extrema contra las sobrecargas hacen que la Valor 3000 Xtreme sea ideal para entornos difíciles en los que la capacidad de la báscula suele excederse con frecuencia.

Rendimiento extremo

La Valor 3000 Xtreme tiene un diseño robusto, que junto con las celdas de pesaje de gran precisión ofrece resoluciones de hasta 40.000 d. Todas las básculas tienen ajustes de filtrado, estabilidad y puesta a cero regulables por el usuario que hacen que la Valor 3000 Xtreme pueda manejarse en condiciones inestables y con corrientes de aire.

Extremadamente sencilla

Todas las básculas Valor 3000 Xtreme están diseñadas con la interfaz SmarText™ de OHAUS que utiliza una pantalla LCD retroiluminada brillante y sencillas sugerencias de texto en inglés para guiar a los usuarios a través del uso de la aplicación y la configuración de la báscula.

Dimensiones del contorno

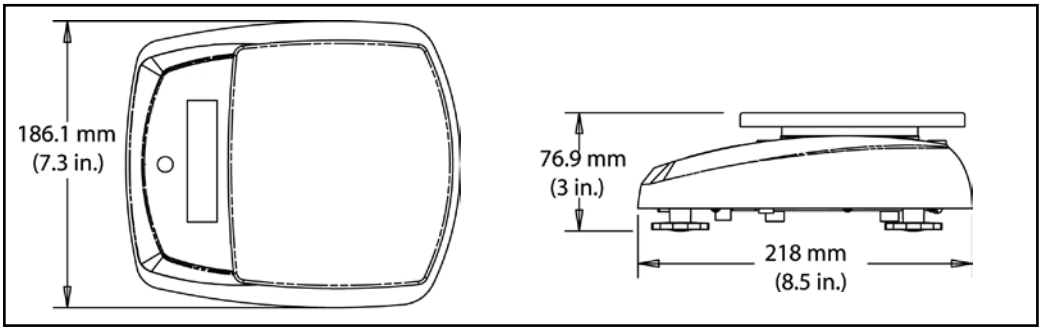

Modos de aplicación

La serie Valor 3000 Xtreme tiene instalado un software específicamente diseñado para un uso sencillo y un rendimiento máximo. Los modos de aplicación incluyen:

Pesaje porcentual – Este modo es magnífico para la síntesis de compuestos, la mezcla de ingredientes y la formulación, lo que permite a los usuarios comparar el peso de una muestra como un porcentaje de un peso de referencia. Esta función permite un rápido fraccionamiento y comprobación de múltiples muestras frente a un objetivo y una rápida preparación de múltiples muestras del mismo tamaño. La Valor 3000 Xtreme puede calcular automáticamente porcentajes de Baker, eliminando conjeturas y acelerando su uso.

Determinación de la densidad específica – Este modo es perfecto para determinar rápida y fácilmente la densidad específica de una muestra sin la necesidad de cálculos manuales. Esto no sólo puede ser crítico en el análisis de materiales, sino que además es útil para comprobar la aireación de las mezclas para el procesamiento de comidas y aplicaciones del sector alimentario.

Otras funciones estándar

Alimentación CA estándar
El adaptador CA incluido proporciona una corriente continua y el uso de un práctico enchufe protegido que evita la humedad cuando no se usa.

Caja y plato de pesaje de acero inoxidable
Fácil de limpiar y de higienizar. La Valor 3000 Xtreme está reconocida y certificada por la NSF y cumple con los requisitos HACCP.

Larga duración de las pilas
La Valor 3000 Xtreme dura hasta 120 horas con cuatro pilas tipo C

Caja IP65
La Valor 3000 Xtreme W es perfecta para su uso en entornos húmedos

Pantalla retroiluminada brillante
Los resultados del pesaje aparecen claramente en la pantalla retroiluminada brillante con dígitos grandes de fácil lectura

Software SmarText™
La interfaz de fácil uso de OHAUS le guía paso a paso por la configuración y las aplicaciones como los modos de pesaje porcentual y de densidad específica con tan solo tocar un botón.

Burbuja indicadora de nivel frontal

Un vistazo a la burbuja indicadora (sólo en modelos XW) garantiza un fácil nivelado y una mayor estabilidad

QuardraStance™ para una mayor estabilidad
El sistema Quadradstance de OHAUS incorpora cuatro pies robustos y regulables para evitar el deslizamiento sobre superficies húmedas o irregulares.

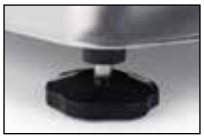

Básculas compactas Valor™ 3000 Xtreme

Especificaciones

Modelos (no aprobados)	V31XH202	V31XH402	V31XH2	V31XH4	V31X501	V31X3	V31X6	V31XW301	V31XW3	V31XW6
Capacidad (g)	200	400	2000	4000	500	3000	6000	300	3000	6000
Sensibilidad (g)	0,01	0,01	0,1	0,1	0,1	1	1	0,1	0,5	1
Unidades de pesaje	lb, oz decimal o fraccional, lb:oz, oz para líquidos (de agua), kg, g									
Modos	Pesaje sencillo, pesaje porcentual, combinación cero/tara, densidad específica (S)									
Teclado	Tres interruptores mecánicos (1 a la izquierda, 2 a la derecha)									
Calibración	Calibración de amplitud digital externa									
Pantalla	7 segmentos, 6 dígitos, pantalla LCD de 20 mm con retroiluminación LED blanca									
Indicadores de pantalla	Centro de cero, estabilidad, exceso/defecto de carga, unidad de pesaje y nivel de la batería									
Intervalo de tara	Capacidad total por sustracción									
Tiempo de estabilización	3 segundos o menos									
Seguimiento de autocero	Apagado; 0,5; 1 ó 3 divisiones									
Temp. y humedad de funcionamiento	0 °C a 40 °C a 10% - 95% de humedad relativa Sin condensación, hasta 4000 m por encima del nivel del mar									
Alimentación	Adaptador CA mural de 9 V CC, 0,5 A, 50,60 Hz (incluido) o cuatro pilas tipo "C" de 1,5 voltios (no incluidas)									
Duración de la batería	50 horas con pilas alcalinas				120 horas con pilas alcalinas			50 horas con pilas alcalinas		
Dimensiones Lo x An x Al	218 x 186 x 77 mm									
Tamaño del plato Lo x An	120 mm de diám.		146 x 158 mm		120 mm de diám.	146 x 158 mm				
Dimensiones de la caja Lo x An x Al	325mm L x 252mm A x 140mm A									
Peso neto	1,2 kg		1,3 kg		1,2 kg	1,3 kg		1,4 kg		
Peso de envío	2 kg		2,1 kg		2 kg	2,1 kg		2,2 kg		
Protección de acceso	---	---	---	---	---	---	---	IP65	IP65	IP65

Funciones estándar

Plato de acero inoxidable desmontable, software de calibración digital externa, configuración de entorno seleccionable, estabilización rápida con un sistema de tarado automático seleccionable, burbuja indicadora integrada (algunos modelos) y pies regulables, pantalla retroiluminada brillante, apagado automático seleccionable, unidad de pesaje seleccionable, unidad de encendido seleccionable, adaptador de corriente CA incluido

Accesorios

Bandeja para sándwich de gran tamaño, bandeja para patatas fritas, bandeja para helado, estuche de transporte. Póngase en contacto con representante local de OHAUS para comprobar su disponibilidad.

Aprobaciones

- **Servicio alimentario:** Reconocido y certificado por la NSF para NSF/ANSI 169-2005 Equipos y Dispositivos para un Uso Especial Alimentario (antes NSF C-2); cumple con los requisitos para la conformidad HACCP.
- **Seguridad eléctrica/emisiones:** Reconocido por la CE, cumple con AS/NZS4251.1 Emisión/AS/NZS4252.1 Inmunidad, FCC Clase B Parte 15 funcionamiento, Clase A según la Industry Canada. Paquete de alimentación CA $_{c}$UL$_{us}$.

  Cumple con la Directiva 2002/95/CE sobre la restricción de uso de ciertas sustancias peligrosas en los equipos eléctricos y electrónicos (ROHS).

  Cumple con la Directiva 2002/96/CE sobre residuos de aparatos eléctricos y electrónicos (WEEE).
- **Calidad:** Sistema de gestión de calidad de Ohaus registrado a ISO 9001:2008

80774323_C 20180326 © Copyright OHAUS Corporation

OHAUS Europe GmbH

Im Langacher 44
8606 Greifensee
Switzerland

e-mail: ssc@ohaus.com
Tel: 0041 22 567 53 19
e-mail: tsc@ohaus.com
Tel: 0041 22 567 53 20

www.ohaus.com

The management system governing the manufacture of this product is ISO 9001:2015 certified.

CH16E105

OHAUS®